Model No.DF002G Akku-Bohrschrauber

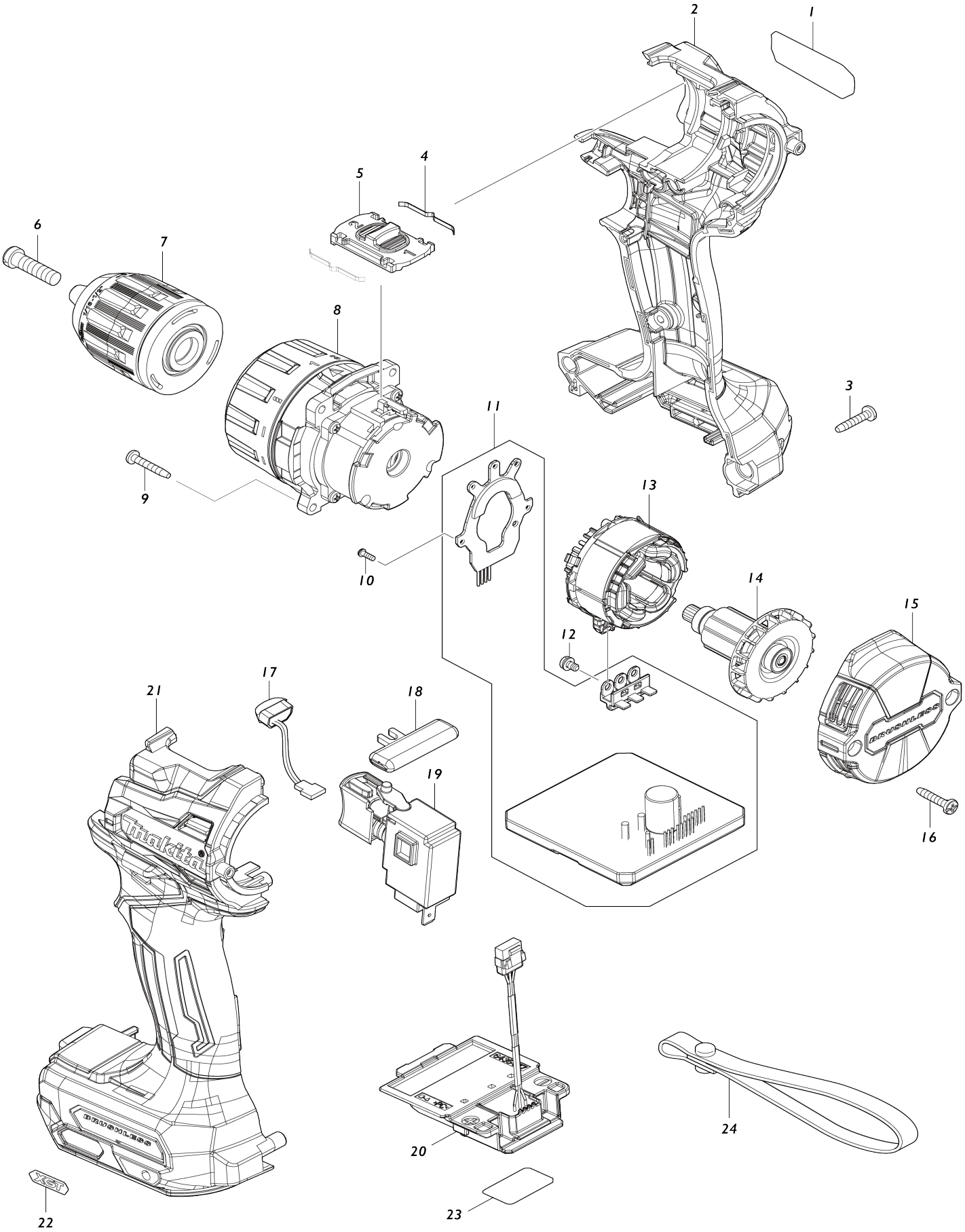

Model No.DF002G Akku-Bohrschrauber

Artikel-Nr.	Teile-Nr.	Beschreibung	Austauschbarkeit	Anzahl	Neu/Alt	Notiz 1	Notiz 2
001	858D03-0	Typenschild DF002G		1			
002	183S03-4	Gehäusesatz		1			
C10	263005-3	Gummistift 6		2			
C20	252126-6	Sechskant-Sicherungsmutter M4-7		2			
D10		INC. 21					
003	266429-2	Bindekopf-Blechschraube 3X16		7			
004	232493-5	Spindelarretierung		2			
005	127731-7	Drehzahlumschalthebelbaugruppe		1			
C10	233438-6	Druckfeder 4		2			
006	251468-5	Schlitzflachkopfschraube M6X22		1			
007	763256-3	Schlüsselloses Bohrfutter 13		1	*		
007-1	763262-8	KEYLESS DRILL CHUCK 13	<	1			
008	127730-9	Getriebebaugruppe		1			
009	251497-8	Bindekopf-Blechschraube 3X20		4	*		
009-1	265D32-0	TAPPING SCREW 3X20	O	4			
010	266490-9	Zylinderschraube 2X6		3	*		
010-1	265C47-1	Zylinderschraube 2X6	O	3			
011	620E42-4	Controller		1			
012	652069-6	Flachkopfschraube M3X6		3			
013	629A35-4	Stator		1			
014	619659-8	Rotor		1			
015	413251-0	Rückabdeckung		1			
016	266429-2	Bindekopf-Blechschraube 3X16		2			
017	620549-0	LED-Schaltung		1			
018	419041-9	Drehrichtungsschalter		1			
019	651443-5	Schalter C3JR-4B		1			
020	632R99-1	Klemmeneinheit		1			
021	183S03-4	Gehäusesatz		1			
C10	263005-3	Gummistift 6		2			
C20	252126-6	Sechskant-Sicherungsmutter M4-7		2			
D10		INC. 2					
022	8007R2-2	XGT-Logo-Aufkleber		1			
023	858D10-3	Serien-nr-schild DF002G		1			
A01	251314-2	Flachrundkopfschraube M4X12		1			
A02	346317-0	Einhängebügel		1			
A03	784637-8	+- Einsatz 2-45		1			
F01	191E41-8	Griff Baugruppe Set		1			
A04	***DC40RA	DC40RA FAST CHARGER		1			
D10		COMPO-PARTS					
A05	191B36-3	Akku BL4025 Set		2			
A06	412393-7	Kontaktschutzkappe		1			
A07	821550-0	Stecker-Kunststoffgehäuse (typ 2)		1			
C10	453974-8	Verschluss		4			
A08	835U77-0	Tiefziehteil		1			
A09	8028H4-0	Hinweisaufkleber DF002GD201		1			

A10	8028H5-8	Kunststoffgehäuseaufkleber DF0 02GD201		2			